DS 6

Elektronischer OEM-Druckschalter

Anwendungen:

- Maschinenbau / Hydraulik
- Mess-, Steuer- und Regeltechnik

Merkmale:

- Nenndruckbereiche von 0 … 2 bar bis 0 … 400 bar
- 1 oder 2 Schaltausgänge
- konfigurierbar mittels PC oder Programmiergerät P6
- optional: öl- und fettfreie Ausführung

Technische Daten

Eingangsgröße									
Nenndruck relativ	[bar]	2	5	10	20	50	100	200	400
Nenndruck absolut	[bar]	2	5	10	20	50	100	200	400
Überlast	[bar]	7	12	25	50	120	250	400	600

Hilfsenergie	
Betriebsspannung	U_B = 12 ... 30 V_{DC}
Stromaufnahme	max. 14 mA (ohne Schaltausgänge)
Schaltausgänge	
Anzahl	Standard: 1 Option: 2
Art	PNP
Schaltleistung	max. 300 mA, kurzschlussfest
Schaltpunktgenauigkeit	IEC 60770: ≤ ± 1 % FSO
Wiederholgenauigkeit	≤ ± 0,2 % FSO
Minimale Schalthysterese	≤ ± 0,5 % FSO
Zustandsanzeige	SP 1: grün SP 2: gelb
Schaltfunktion [1]	Standard: Schließer Option: Öffner
Schaltmodus [1]	Standard: Hysteresemodus Option: Fenstermodus
Einschaltpunkt [1]	Standard: werkseitig auf 80 % FSO eingestellt andere: bei Bestellung angeben; Einstellbereich 5 ... 100 % FSO
Rückschaltpunkt [1]	Standard: werkseitig auf 75 % FSO eingestellt andere: bei Bestellung angeben; Einstellbereich 5 ... 100 % FSO
Ein- / Rückschaltverzögerung [1]	Standard: ausgeschaltet andere: bei Bestellung angeben, Einstellbereich von 10 ms bis 90 s (mit Schritt 10 ms)
Schaltfrequenz	200 Hz (ohne Schaltverzögerung)
Schaltzyklen	> 100 x 10^6

[1] Die Parameter können kundenseitig durch das Programmier-Kit CIS-G oder durch das Programmiergerät P6 eingestellt werden (als Zubehör erhältlich).

Temperaturfehler (Nullpunkt und Spanne) / -einsatzbereiche		
Temperaturfehler	≤ ± 0,3 % FSO / 10 K	im kompensierten Bereich 0 ... 85 °C
Temperatureinsatzbereiche	Messstoff / Elektronik / Umgebung: -25 ... 85 °C	Lager: -40 ... 85 °C

BD SENSORS GmbH
BD-Sensors-Straße 1
D - 95199 Thierstein

Telefon +49 (0) 92 35 / 98 11- 0
Telefax +49 (0) 92 35 / 98 11- 11

www.bdsensors.de
info@bdsensors.de

Elektrische Schutzmaßnahmen		
Kurzschlussfestigkeit	permanent	
Verpolschutz	bei vertauschten Anschlüssen keine Schädigung, aber auch keine Funktion	
Elektromagnet. Verträglichkeit	Störaussendung und Störfestigkeit nach EN 61326	
Mechanische Festigkeit		
Vibration	10 g RMS (20 ... 2000 Hz)	nach DIN EN 60068-2-6
Schock	100 g / 11 ms	nach DIN EN 60068-2-27
Werkstoffe		
Druckanschluss	Edelstahl 1.4301 (304)	
Gehäuse	Edelstahl 1.4305 (303)	
Dichtungen (medienberührt)	Standard: FKM	optional: EPDM
Trennmembrane	Keramik Al_2O_3 96 %	
Medienberührte Teile	Druckanschluss, Dichtungen, Trennmembrane	
Sonstiges		
Gewicht	ca. 90 g	
Einbaulage	beliebig	
Lebensdauer	100 Millionen Lastwechsel	
Schutzart	IP 67	
CE-Konformität	EMV-Richtlinie: 2014/30/EU	Druckgeräterichtlinie: 2014/68/EU (Modul A) [2]

[2] Die Anwendung dieser Richtlinie bezieht sich nur auf Geräte mit maximal zulässigem Überdruck > 200 bar

Anschlussschaltbilder

1 Schaltausgang

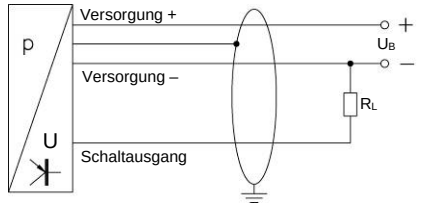

2 Schaltausgänge

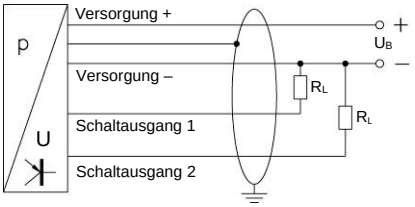

Anschlussbelegungstabelle

Elektrische Anschlüsse	M12x1 (4-polig), Metall		M8x1 (4-polig), Metall	
Versorgung +	1	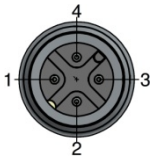	1	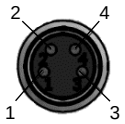
Versorgung –	3		3	
Schaltausgang 1	4		4	
Schaltausgang 2	2		2	
Schirm	Steckergehäuse		Steckergehäuse	

Abmessungen (mm / in)

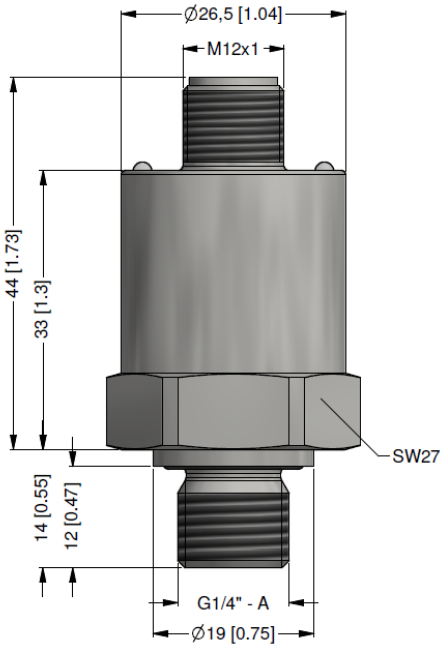

G1/4" DIN 3852
mit Stecker M12x1

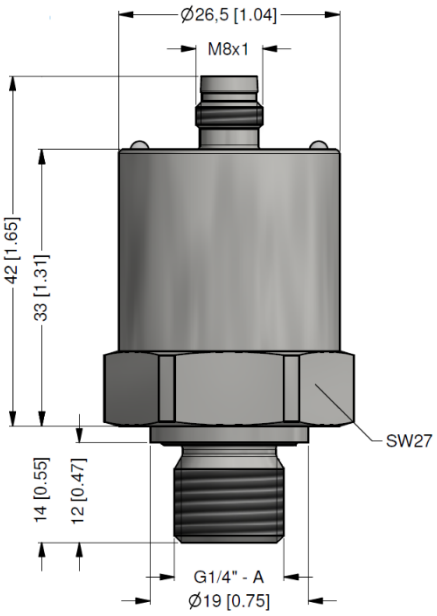

G1/4" DIN 3852
mit Stecker M8x1

© 2023 BD|SENSORS GmbH – Die in diesem Dokument beschriebenen Geräte entsprechen in ihren technischen Daten dem derzeitigen Stand der Technik. Änderungen und den Austausch von Werkstoffen behalten wir uns vor.

Telefon +49 (0) 92 35 / 98 11- 0
Telefax +49 (0) 92 35 / 98 11- 11
www.bdsensors.de
info@bdsensors.de

BD|SENSORS pressure measurement

Bestellschlüssel DS 6

DS 6 ☐☐☐-☐☐☐☐-☐-☐-☐☐☐-☐☐☐-☐-☐☐☐-☐☐☐

Messgröße																												
relativ	6	8	5																									
absolut	6	8	6																									
Eingang [bar]																												
2				2	0	0	1																					
5				5	0	0	1																					
10				1	0	0	2																					
20				2	0	0	2																					
50				5	0	0	2																					
100				1	0	0	3																					
200				2	0	0	3																					
400				4	0	0	3																					
Sondermessbereiche				9	9	9	9																					auf Anfrage
Anzahl Schaltausgänge																												
1 Schaltausgang								1																				
2 Schaltausgänge								2																				
Analogausgang																												
ohne Analogausgang										0																		
Elektrischer Anschluss																												
M12x1 (4-polig), Metall												M	1	3														
M8x1 (4-polig), Metall												Q	0	0														
andere												9	9	9														auf Anfrage
Mechanischer Anschluss																												
G1/4" DIN 3852															3	0	0											
andere															9	9	9											auf Anfrage
Dichtung																												
FKM																		1										
EPDM																		3										
andere																		9										auf Anfrage
Einstellungscode																												
BD SENSORS Standard [1]																			0	0	0							
nach Kundenvorgabe [1]																			9	9	9							auf Anfrage
Sonderausführung																												
Standard																						0	0	0				
öl- und fettfrei																						0	0	8				
andere																						9	9	9				auf Anfrage

[1] Die Parameter können kundenseitig durch das Programmier-Kit CIS-G oder durch das Programmiergerät P6 eingestellt werden (als Zubehör erhältlich).

© 2022 BD|SENSORS GmbH - Die in diesem Dokument beschriebenen Geräte entsprechen in ihren technischen Daten dem derzeitigen Stand der Technik. Änderungen und den Austausch von Werkstoffen behalten wir uns vor.

01.04.2022

BD|SENSORS GmbH
BD-Sensors-Straße 1
D - 95199 Thierstein

Tel.: +49 (0) 92 35 / 98 11- 0
Fax: +49 (0) 92 35 / 98 11- 11

www.bdsensors.de
info@bdsensors.de